MX14

PORTUGAL

v2.2 REV. 02/2022

INSTRUKCJA OBSŁUGI I PROGRAMOWANIA

PL

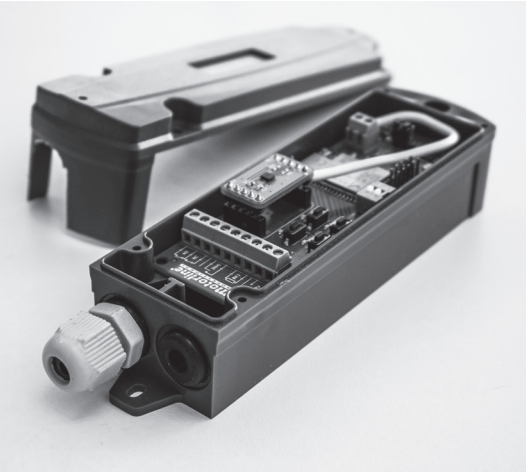

MX14 to nadajnik, który komunikuje się bezprzewodowo z odbiornikiem MR14 w odległości do 50m w terenie otwartym, zasilany baterią lub akumulatorem ładowanym z panelu solarnego. Umożliwia podłączenie: czujnika krawędziowego 8k2, czujnika magnetycznego (bez potencjału) lub zastosowanie akcelerometru. Gdy którekolwiek z podłączonych urządzeń zostanie aktywowane, nadajnik wysyła sygnał do odbiornika MR14.

CHARAKTERYSTYKA TECHNICZNA

• Zasilanie	Bateria 3.6V AA lub Akumualator 3.7V AA
• Panel solarny	4V 150mA monokrysztalowy
• Częstotliwość pracy	Automatyczna 868 MHz
• Zasięg w otwartej przestrzeni	50m
• Wymiary	150 x 42 x 40 (mm)
• Klasa ochrony	IP65
Szyfrowanie AES	

ZASILANIE

Umieść zworkę we właściwej pozycji zależnej od rodzaju zasilania. (BATT or SOLAR)

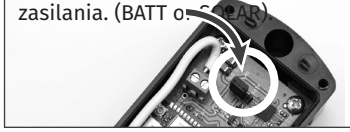

ŻYWOTNOŚĆ BATERII:
2-3 lata w trybie ECO;
W trybie NORMAL zaleca się użycie akumulatora i panelu solarnego.

Tryb bateryjny (BATT)

Bateria litowo-jonowe 3,6 V AA.

Tryb solarny (SOLAR)

Akumulatory litowo-jonowe 3,7 V AA. ładowany panelem solarnym.

UWAGA: ZAWSZE SPRAWDZIĆ PRAWIDŁOWĄ POLARYZACJĘ PODCZAS INSTALOWANIA BATERII DO URZĄDZENIA.

WEJŚCIA/WYJŚCIA

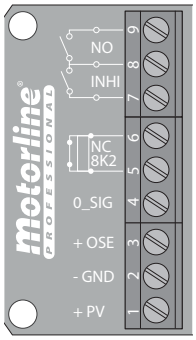

9 • NO 8 • COM 7 • INHI	Wejście dla urządzeń zabezpieczających ze stykiem bez potencjału Wspólny Wejście NO dla sygnału nadrzędnego
6 • 8K2/NC 5 • 8K2	Wejście dla czujnika krawędziowego rezystancyjnego 8k2. **UWAGA** • Aby użyć 8k2 ustaw: DIP 1 – OFF, DIP 2 – OFF. Aby użyć urządzenia z sygnałem NC ustaw: DIP 1 – ON, DIP 2 – OFF.
4 • O_SIG 3 • + OSE	Sygnał czujnika optycznego (OSE) Zasilanie czujnika optycznego (OSE)
2 • GND 1 • + PV	Zacisk wspólny: panel solarny i czujnik optyczny (OSE) Panel solarny zacisk dodatni (maks. 4V)

Możliwe jest odwrócenie polaryzacji wejść kanału Auto testu przez złącza mostkowe MR14.

AKCELEROMETER – Czujnik przechyłu

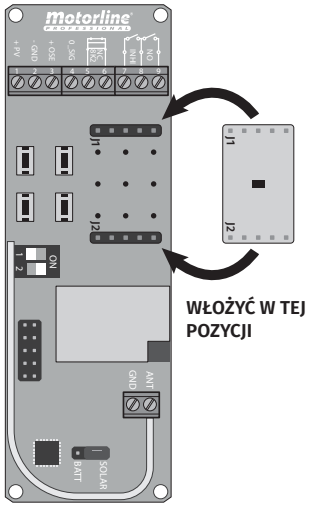

Akcelerometr nie wchodzi w skład zestawu.

Akcelerometr (czujnik przechyłu) pozwala mierzyć poziom przechyłu i dragań, co pozwala wykryć przeszkody podczas poruszania się drzwi lub bramy.

Aby użyć tego czujnika, musisz ustawić DIP 2 – ON.

AUTOMATYCZNE PROGRAMOWANIE CZUJNIKÓW:
1 • Naciśnij przycisk PROG przez 5 sekund, aby wejść w tryb programowania.
2 • Wykonać proces otwierania i zamykania.
3 • Po zamknięciu można zmienić wartości: SIŁY i/lub POCHYLENIA, naciskając odpowiedni przycisk tyle razy, ile potrzeba, aż do osiągnięcia żądanej wartości (poziom jest wskazywany przez liczbę mignięć odpowiedniej diody LED).
4 • Naciśnij ponownie przycisk PROG, aby wyjść z trybu programowania.

ZMIANA WARTOŚCI SIŁY I POCHYLENIA CZUJNIKA:
1 • Naciśnij raz przycisk PROG.
2 • Naciskanie przycisku FORCE i/lub TILT tyle razy, ile potrzeba, aż do osiągnięcia żądanej wartości (poziom jest wskazywany przez liczbę mignięć odpowiedniej diody LED)
3 • Naciśnij ponownie przycisk PROG, aby wyjść z trybu programowania.

AKUMULATORY DO ŁADOWANIA

Akumulatory mogą być wyczerpane, jeśli nie są używane przez dłuższy czas. W takim przypadku, przy pierwszym użyciu należy poczekać, aż panel słoneczny je naładuje.

Przełączniki DIP

	Przełączniki DIP 1	Przełączniki DIP 2
• 8K2	OFF	OFF
• NC	ON	OFF
• Akcelerometr	OFF	ON
• Czujnik optyczny (OSE)	ON	ON

Przełączniki DIP pozwalają na wybór trybu pracy MX14 z czujnikami: 8K2, NC, NO, OSE lub czujnikiem przechyłu.

UWAGA • W przypadku zmiany ustawień DIP, gdy urządzenie jest już uruchomione (zasilone), należy to wykonać na zasadzie możliwie szybkiego przełączenia ustawienia.

PRZYCISKI I WSKAŹNIKI LED

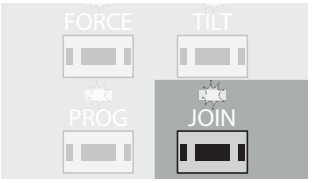

JOIN→ WYŚLIJ SYGNAŁ

• **PRZYCISK**
> Po naciśnięciu urządzenie emituje sygnał programowania do zapisania w MR14.
> Aby usunąć, naciśnij i przytrzymaj przycisk przez 5 sekund.

• **LED**
> Dioda LED świeci podczas wysyłania sygnału programowania do MR14.
UWAGA • Po dodaniu nadajnika MX14 do odbiornika MR14, dioda LED pozostanie wyłączona, aby oszczędzać energię.
> Po uruchomieniu urządzenia dioda LED mignie raz, wskazując, że jest zasilane. Jeśli nadajnik jest dodany do odbiornika MR14, dioda PROG również będzie migać.

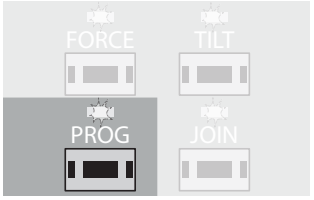

PROG → AUTOMATYCZNE PROGRAMOWANIE WARTOŚCI SIŁY I POCHYLENIA DLA AKCELERATORA

DZIAŁANIE: To menu służy do automatycznego rejestrowania maksymalnych wartości SIŁA i POCHYLENIA podczas ruchu bramy.

• **PRZYCISK**
> Naciśnij i przytrzymaj przycisk przez 5 sekund, aby przejść do trybu programowania.
> Po zakończeniu programowania naciśnij raz, aby potwierdzić i wyjść z tego trybu.
UWAGA • Jeśli naciśniesz przycisk i zwolnisz natychmiast, wejdziesz w tryb programowania, aby zmienić tylko wartości SIŁY i POCHYLENIA, zachowując parametry.

UWAGA • Możesz wejść do trybu programowania tylko wtedy, gdy ustawisz DIP 2 – ON (tryb akcelerometru)

• **LED**
ON - Tryb programowania aktywny
OFF - Tryb programowania nieaktywny

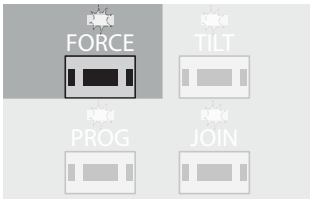

SIŁA→ DEFINICJA SIŁY / MAKSYMALNA PRĘDKOŚĆ POCHYLENIA CZUJNIKA (8 POZIOMÓW)

DZIAŁANIE: Zawsze, gdy siła / prędkość pochylenia jest większa niż zaprogramowany poziom, urządzenie wyśle sygnał do MR14.

• **PRZYCISK**
> Naciśnij PROG raz
> Naciskaj przycisk FORCE tyle razy, aż osiągniesz żądany poziom
> Naciśnij PROG raz, aby wyjść z trybu programowania
UWAGA • Możesz wejść do trybu programowania tylko wtedy, gdy ustawisz DIP 2 – ON (tryb akcelerometru)

• **LED**
> EKażde mignięcie LED wskazuje 1 poziom.
Przykład: Dioda FORCE miga 4 razy: wskazuje to że poziom siły/prędkości wynosi 4.

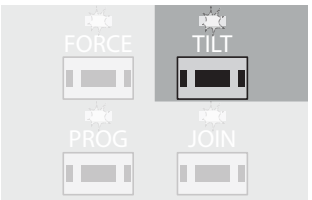

POCHYLENIE → DEFINICJA MAKSYMALNEGO KĄTA CZUJNIKA (8 POZIOMÓW)

DZIAŁANIE: Zawsze, gdy stopień nachylenia jest wyższy niż zdefiniowany poziom, urządzenie wyśle sygnał do MR14.
Każdy poziom to około jeden stopień (1.) nachylenia.

• **PRZYCISK**
> Naciśnij PROG raz
> Naciskaj przycisk FORCE tyle razy, aż osiągniesz żądany poziom
> Naciśnij PROG raz, aby wyjść z trybu programowania

OSTRZEŻENIE • Możesz wejść do trybu programowania tylko wtedy, gdy ustawisz DIP 2 – ON (tryb akcelerometru)

• **LED**
> Każde mignięcie LED wskazuje 1 stopień kąta nachylenia.
Przykład: Dioda FORCE miga 4 razy: wskazuje to że stopień nachylenia wynosi 4.

USUWANIE NADAJNIKA:
1 • Wciskaj przycisk JOIN na nadajniku, aż dioda JOIN nadajnika zamiga jeden raz.

UWAGA • Aby usunąć z odbiornika MR14, gdy nie ma komunikacji między urządzeniami:
1 • Naciśnij przycisk SEL w odbiorniku MR14, aby wybrać pozycję, którą chcesz usunąć.
2 • Naciśnij przycisk JOIN, aby otworzyć wybraną pozycję (dioda LED pozycji będzie szybko migać).
3 • Naciśnij ponownie przycisk JOIN, aby usunąć nadajnik z tej pozycji.
4 • Dioda pozycji przestaje migać i zgaśnie, sygnalizując powodzenie operacji.

ZASADY MONTAŻU

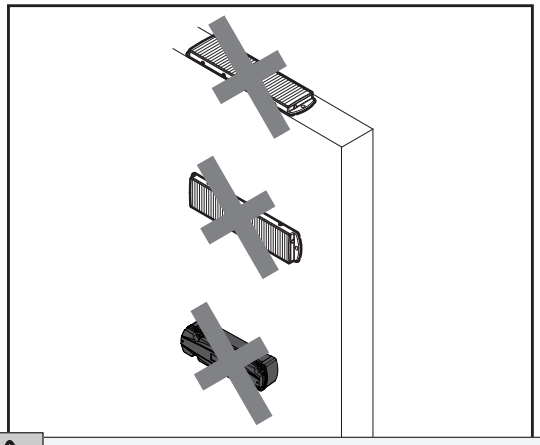

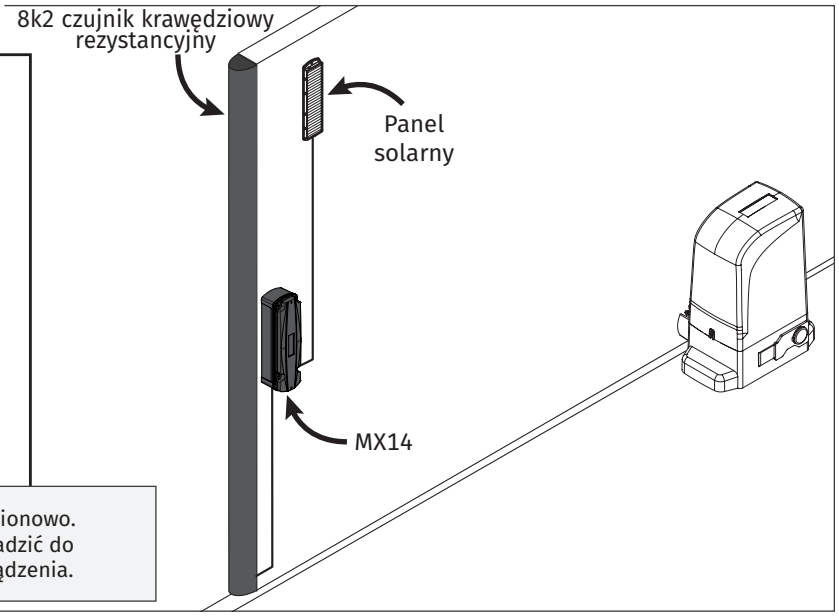

MX14 i panel solarny można montować tylko pionowo. Nieprzestrzeganie tego wskazania może prowadzić do wnikania wody, szkodliwej dla elementów urządzenia.

INSTALACJA URZĄDZENIA

1 • Odkręć i zdejmij pokrywę.
2 • Odkręć i wyjmij płytkę elektroniki.
3 • Wywierć otwór na przewody w miejscach do tego wyznaczonych.
4 • Porada: Zainstaluj dławiki lub uszczelek gumowych.

Stosowanie uszczelek lub dławnic jest opcjonalne.
Możesz użyć dowolnej opcji, w zależności od wymaganego poziomu wodoodporności.

5 • Poprowadź przewody i wykonaj połączenia.
6 • Umieścić płytke elektroniki w obudowie i dokręcić.
7 • Zabezpiecz w wybranym miejscu.
8 • Załóż pokrywę i wkręć wkręty montujące.

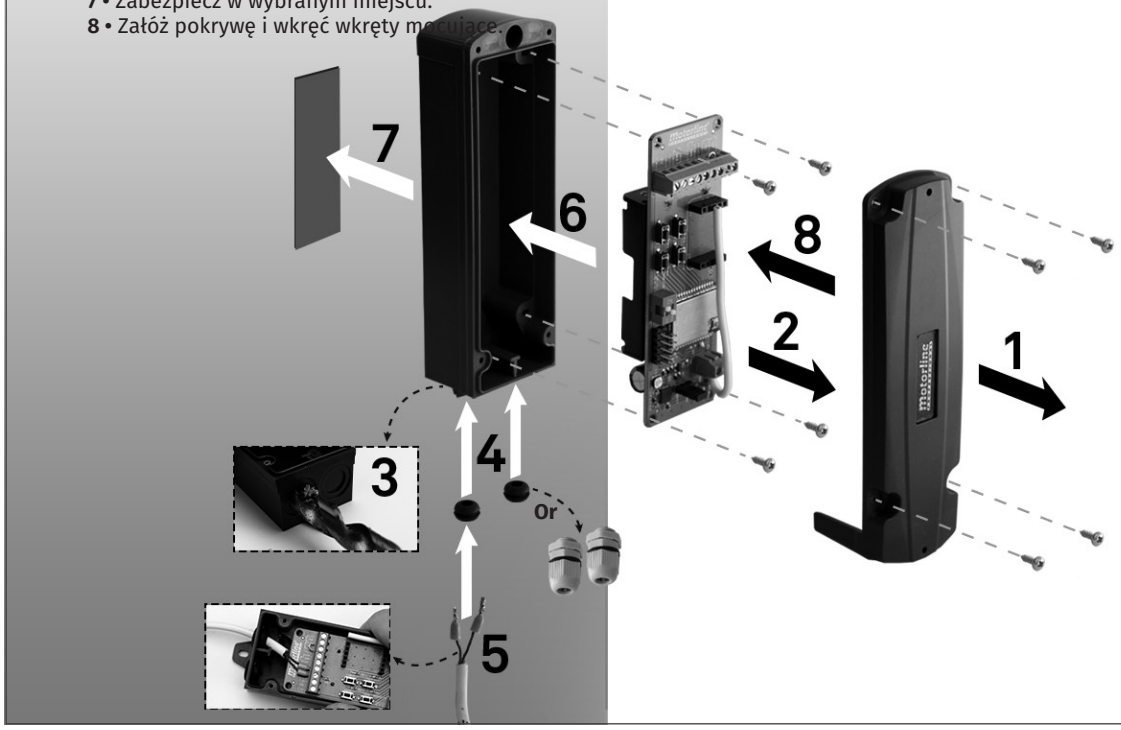

SCHEMAT POŁĄCZEŃ

Sprawdź instrukcję obsługi swojej centrali sterującej, aby odnaleźć odpowiednie wejścia wskazane na poniższym schemacie.

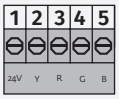

1 • 24V → 24V wyjście
2 • (nie używany)
3 • **R** → wyjście 0V – aktywne podczas zamykania
4 • **G** → wyjście 0V – aktywne podczas otwierania
5 • **B** → wyjście 0V – aktywne w czasie pauzy

1 • 24V wyjście (min → 100mA)
2 • COM

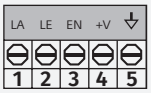
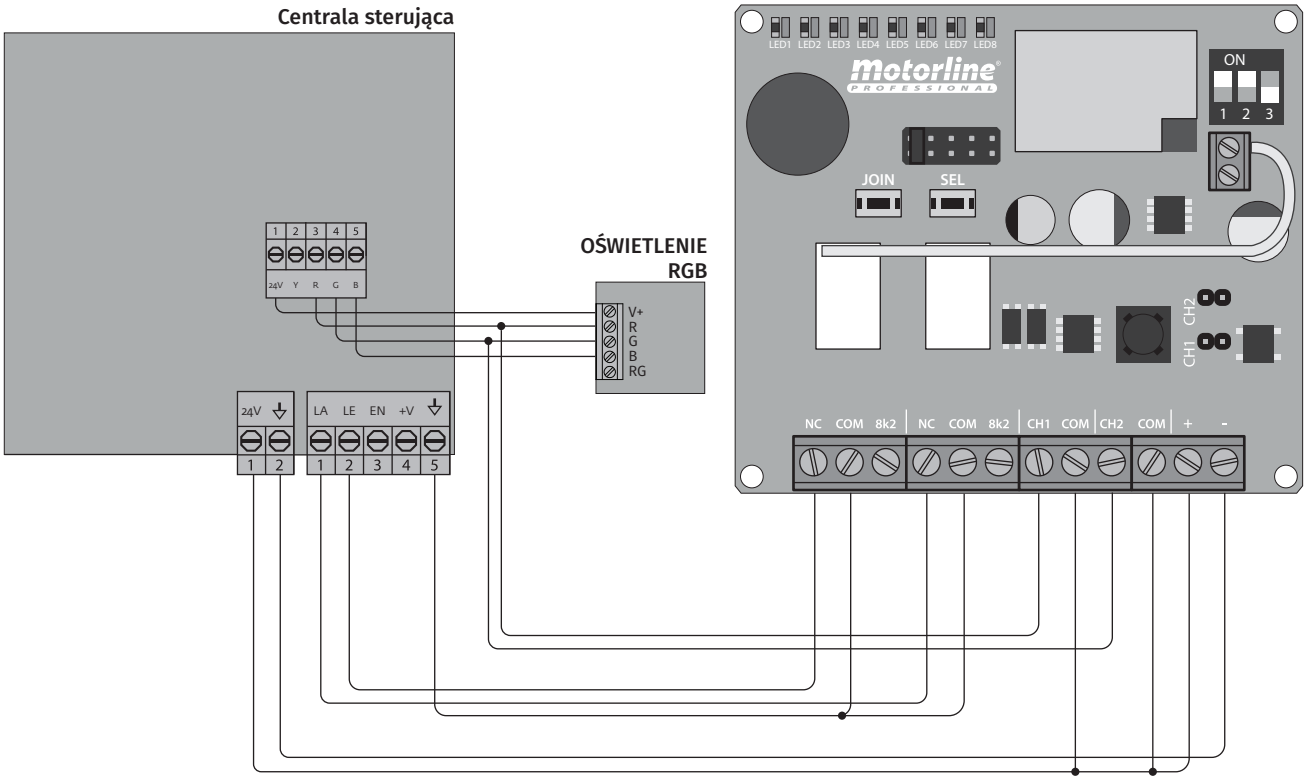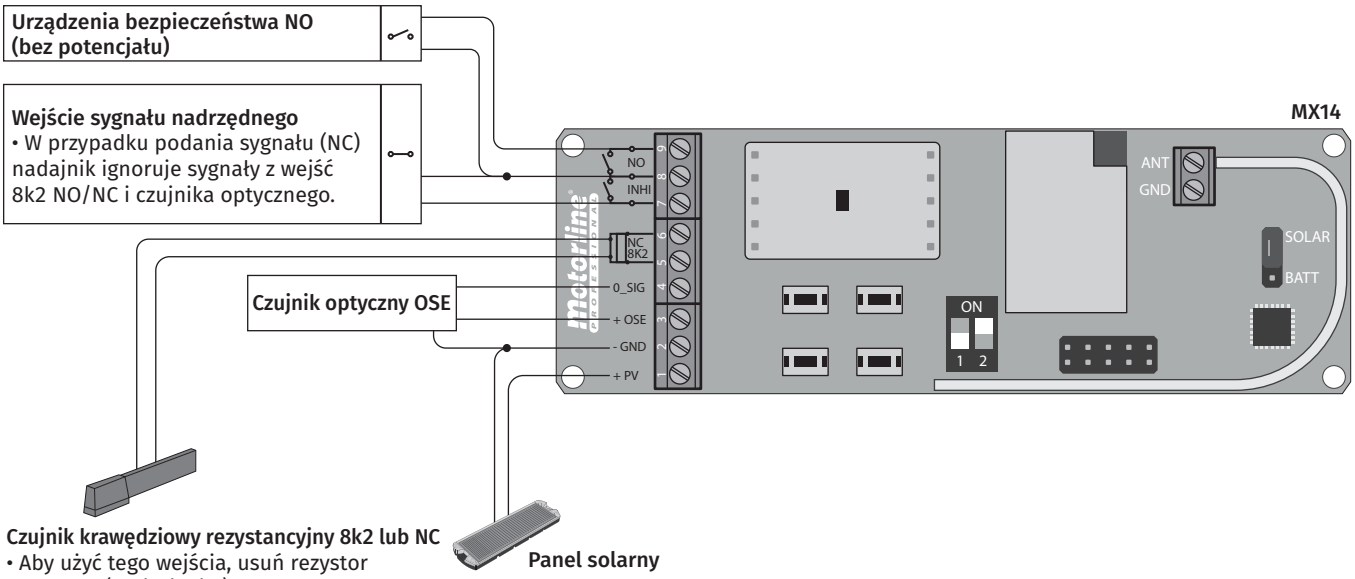
1 • **LA** → Wejście czujnika zabezpieczenia krawędziowego
2 • **LE** → Wejście fotokomórki
3 • (nie używany)
4 • (nie używany)
5 • COM